DIRECTIVES DE L'AMERICANS WITH DISABILITIES ACT (ADA)

ET LA

UNITED STATES ACCESS BOARD (USAB)

Rev 2025-11-04

MAGLIN®

Les exigences et les standards de conception des bancs, tables et autres meubles peuvent varier considérablement d'un endroit à l'autre. De nombreux sites nord-américains doivent se conformer aux exigences de l'ADA et peuvent aussi utiliser les directives de l'USAB à titre de référence. Par ailleurs, les municipalités auront aussi leurs propres exigences spécifiques. Il est important d'identifier les exigences relatives aux places assises du site avant d'aménager celui-ci ou de spécifier le mobilier.

Maglin a regroupé les données ayant fait l'objet de recherches afin de produire un ensemble de dimensions et quelques recommandations de base à l'étape des spécifications ou du design, afin de répondre aux exigences de l'ADA et aux recommandations de l'USAB. Les pages suivantes présentent ces dimensions et recommandations, ainsi qu'une liste de produits qui répondent aux directives actuelles.

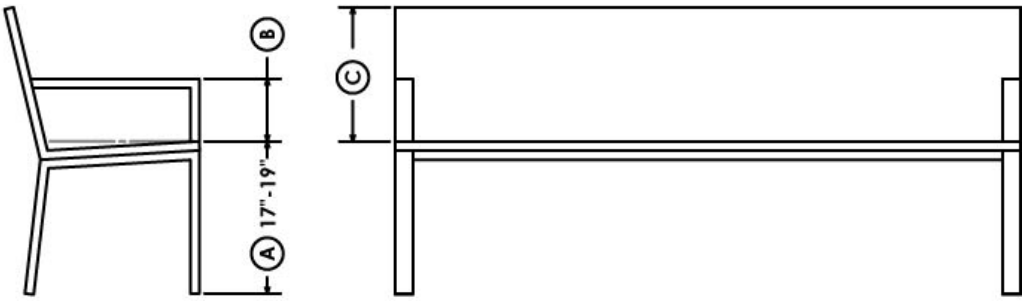

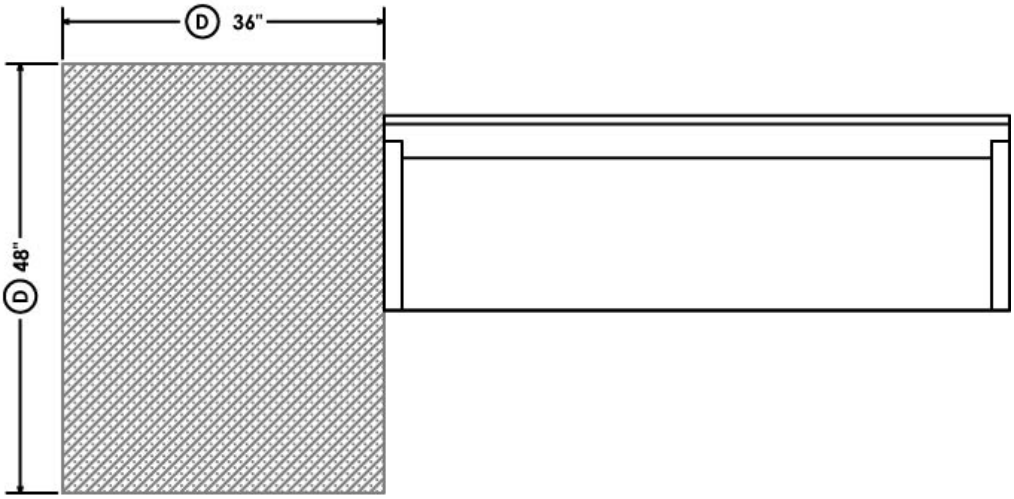

DIRECTIVES D'ACCESSIBILITÉ DE L'USAB : BANCS

(A) Siège : Les bancs doivent avoir une hauteur de siège au bord avant de 43 cm (17 po) minimum et 49 cm (19 po) maximum au-dessus du sol. (R307.6.3.2)

(B) Accoudoirs : Les bancs seront plus utiles s'ils sont dotés d'accoudoirs pour aider à s'asseoir et à se lever. (R307.6.3.2)

(C) Dossier : Les bancs seront plus utiles s'ils sont dotés d'un support dorsal complet. (R307.6.3.2)

(D) Dégagement : Lorsque des bancs sans table sont installés à un seul endroit, au moins 50 %, mais pas moins d'un, doivent offrir un espace libre conforme à la norme R402, situé à l'extrémité du banc et permettant de s'asseoir épaule contre épaule. (R307.6.3.1)

***ADA SECTION 903** – Cette section est souvent utilisée comme référence par erreur en essayant de respecter les normes de l'ADA. Cette section définit les exigences relatives aux bancs pour les catégories suivantes : 612 Saunas et hammams (Ch. 6) ; 803 Salles d'essayage, vestiaires et casiers (Ch. 8) ; 807 Cellules de détention et d'hébergement ; 808 Salles d'audience (Ch. 8). *L'ADA n'a pas d'exigence spécifique pour les bancs extérieurs. Les directives ci-dessus proviennent des recommandations faites par l'USAB spécifiquement pour les bancs.*

MAGLIN®

DIRECTIVES D'ACCESSIBILITÉ DE L'USAB : TABLES

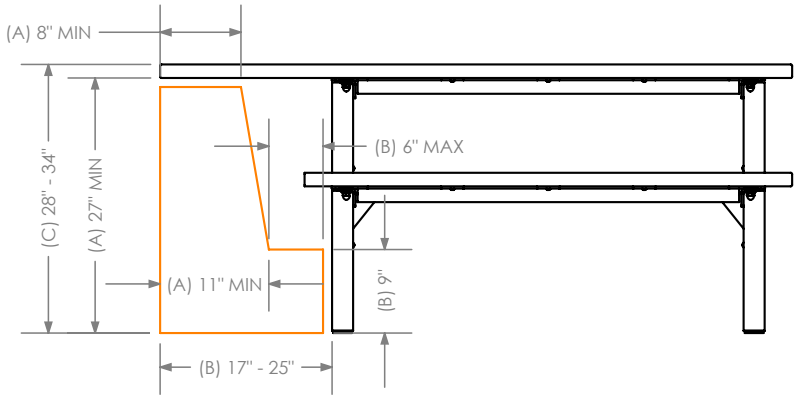

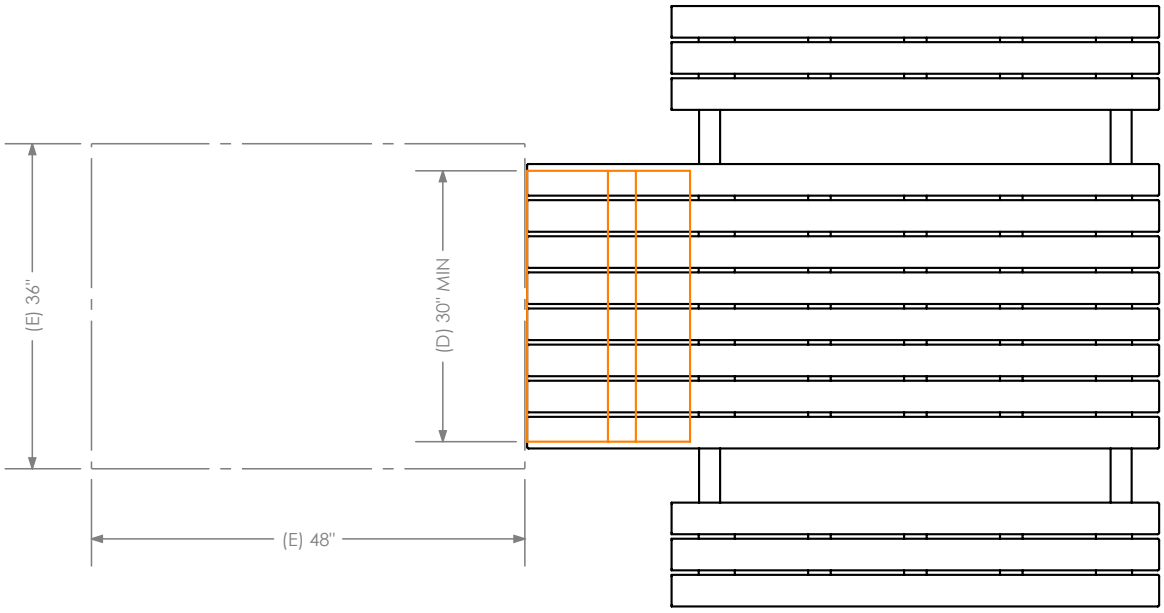

(A) Espace pour les genoux : L'espace pour les genoux doit avoir une profondeur de 11 po (28 cm) minimum à 9 po (23 cm) au-dessus du sol, et une profondeur de 8 po (20,5 cm) minimum à 27 po (68.5 cm) au-dessus du sol. (R306.3.3)

(B) Espace pour les orteils : L'espace entre un élément situé entre le niveau du sol et 9 po (23 cm) au-dessus du sol sera considéré comme un espace pour les orteils et à ce titre, il doit respecter la norme R306. La profondeur de l'espace doit être entre 17 et 25 po. (R306.2.3) la largeur minimale exigée est 30 po (76 cm). (R306.2.5)

(C) Hauteur de la table : Le dessus de la table doit être à une hauteur entre 28 et 34 po. (R902.3)

(D) Largeur de la table : L'espace pour les jambes sous la table doit avoir au moins 30 po (76 cm) de largeur. (R306.3.5)

(E) Dégagement : Sauf indication contraire, l'espace au sol doit être suffisant pour une approche droite ou en parallèle de l'élément, 30 po (76 cm) x 48 po (122 cm). (R305.3) Un dégagement minimal de 36 po (91 cm) tout autour de la surface de la table est recommandé pour une voie d'accès dégagée.

MAGLIN®

LISTE DES PRODUITS CONFORMES

Voici une liste des bancs qui répondent aux directives de l'USAB.
En bref, s'ils sont dotés d'un accoudoir, d'un support dorsal et d'un siège entre 17 et po ans, ils respectent les directives.

Note : Lorsqu'un numéro de modèle est accompagné du symbole #, il s'agit d'un produit qui offre diverses configurations qui répondent aux exigences, p. ex. matériaux, accessoires, etc. Veillez à utiliser ce document à titre de référence pour vous assurer que vos produits sont conformes aux directives.

NORMES USAB - BANCS			
NUMÉRO DE MODÈLE	SÉRIE	NUMÉRO DE MODÈLE	SÉRIE
MBE-0300-#	300	MBE-0970-#	900
MBE-0310-#	300	MBE-1900-#*	OGDEN
MBE-0400-#	400	MBE-2300-#*	ICONIC
MBE-0450-#	400	MBE-3000-#	SÉRIE L
MBE-0510-#	500	MBE-3800-#	BLOX
MBE-0870-#	800		

* SELON L'AGENCEMENT

Voici la liste des tables et sièges qui répondent aux normes de design de l'ADA.

Note : Lorsqu'un numéro de modèle est accompagné du symbole #, il s'agit d'un produit qui offre diverses configurations qui répondent aux exigences, p. ex. matériaux, accessoires, etc. Veillez à utiliser ce document à titre de référence pour vous assurer que vos produits sont conformes aux directives.

NORMES ADA - TABLES			
NUMÉRO DE MODÈLE	SÉRIE	NUMÉRO DE MODÈLE	SÉRIE
MTB-0210-#*	200	MTB-1700-#	FORO
MTB-0400-#*	400	MTB-1900-#	OGDEN
MTB-0720-#	700	MTB-2300-#	ICONIC
MTB-1050-#*	1050	MTB-2700-#	ALUM
MTB-1100-#	1100	MTB-2800-#	FAVA

* SELON L'AGENCEMENT

MAGLIN®